Alimentatore 230 Vac / 12 Vdc
Art. 05310

Caratteristiche:

- Alimentatore ideale per sistemi per controllo accessi e elettroserrature .
- Due uscite separate per alimentare l'elettroserratura e il sistema per controllo accessi.
- Trimmer interno regolabile da 0 — 45 sec. per alimentare l'elettroserratura in modo temporizzato.
- Ingresso per contatto N.A. di apertura da pulsante.
- Selezione per alimentazione elettroserratura Normalmente Aperta* (Fail Safe) o Normalmente Chiusa** (Fail Secure).

Dimensioni:

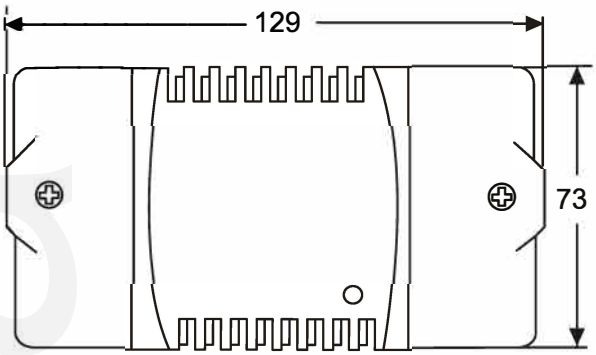

(mm)

Specifiche:

Alimentazione	100-240 VAC, 50/60 Hz
Uscita 1	1.5A/ 12 Vdc (Temporizzato per elettroserrature Fail Safe e Fail Secure)
Uscita 2	1A/ 12 Vdc
Regolaz. timer	0 ~ 45 secondi
Peso	0.22 kg
Dimensioni	129 x 73 x 50 mm

Schema di collegamento:

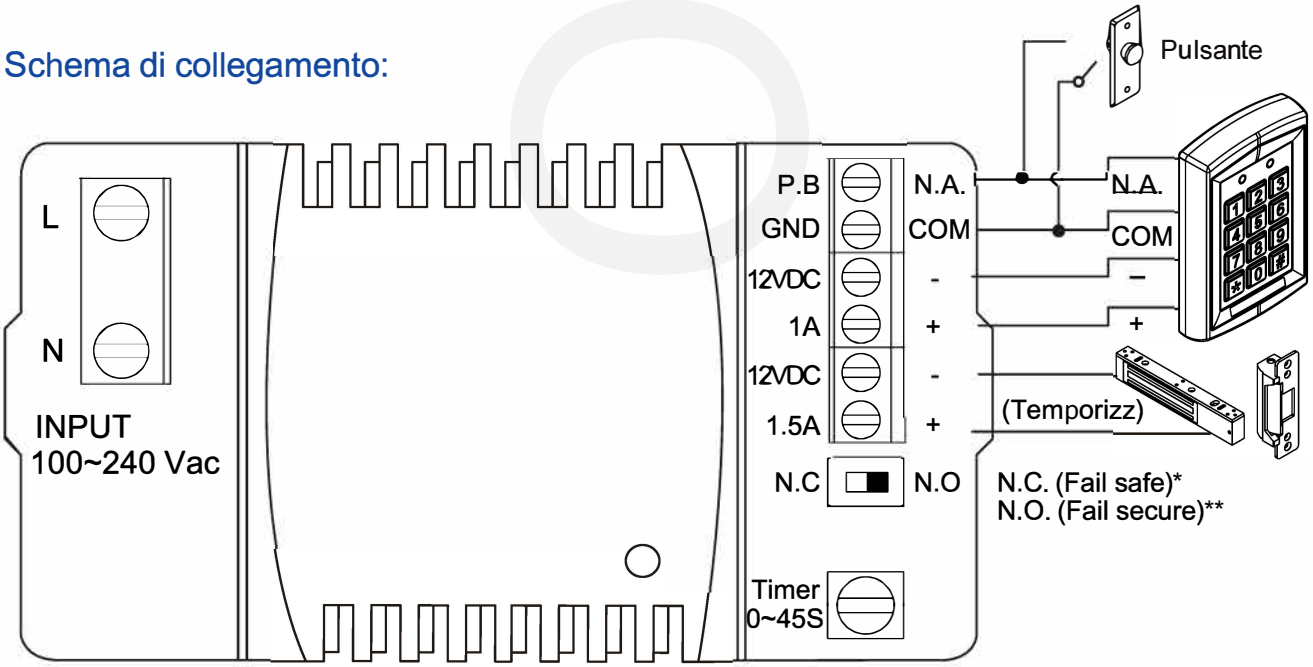

OPERA s.r.l. – via Portogallo, 43 – 41122 MODENA – ITALIA - Tel. 059/451708 – Fax 059/451697
e-mail: info@opera-access.it - internet: www.opera-italy.com