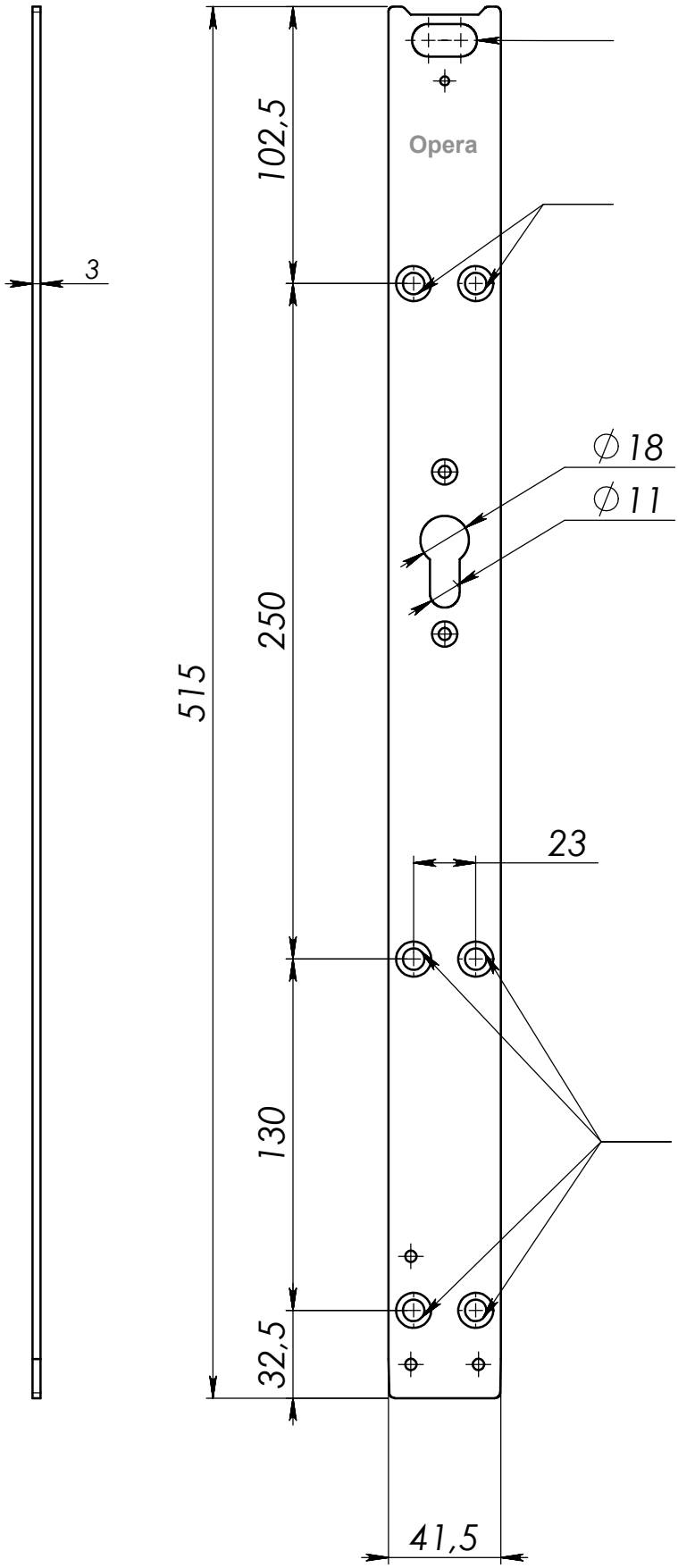
3
102,5
Opera
∅18
∅11
250
515
23
130
32,5
41,5