OPERA
OPERATING ACCESS

ELETTROPISTONE SERIE OP55039 E. 25 - 30 - 35

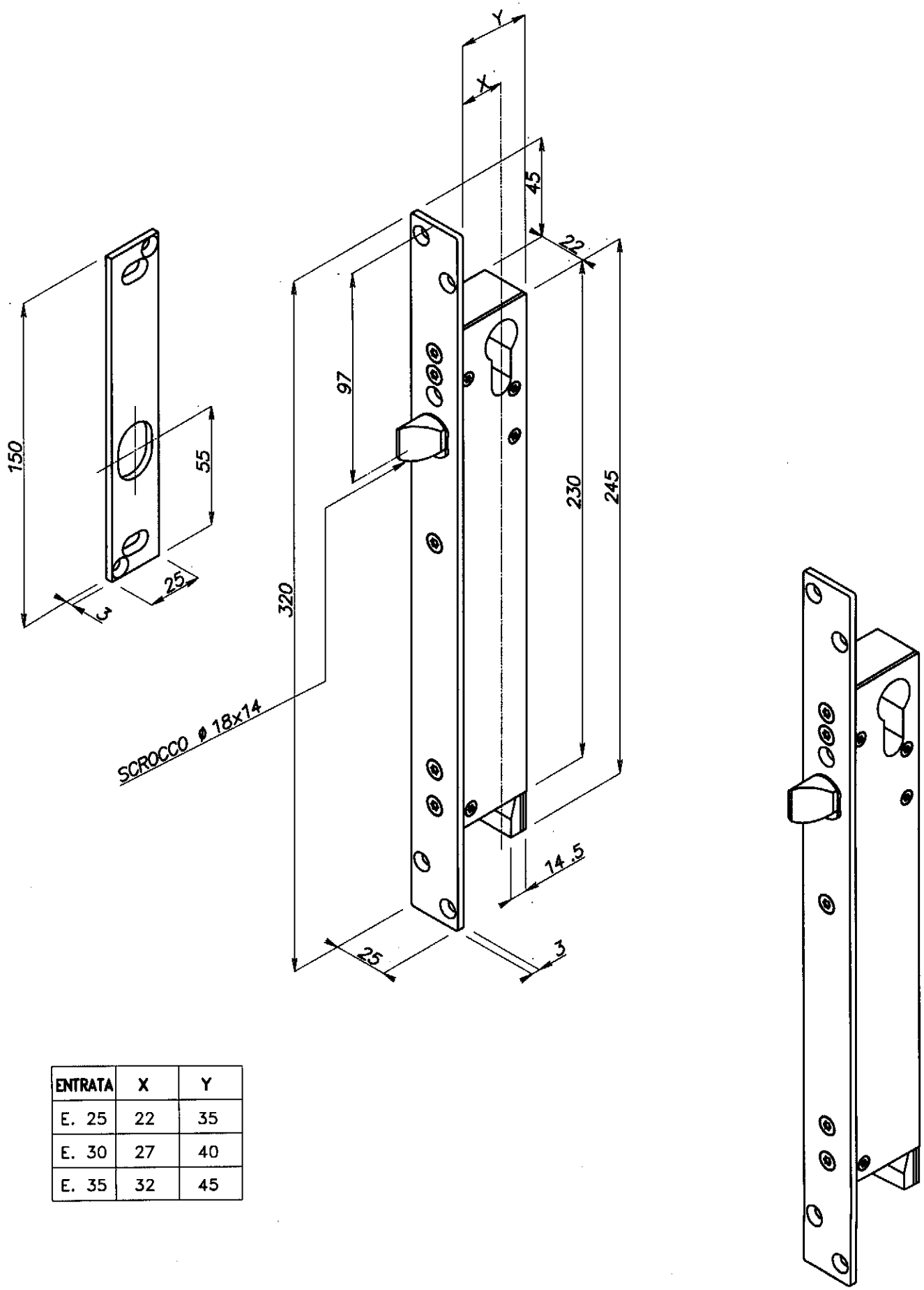

ENTRATA	X	Y
E. 25	22	35
E. 30	27	40
E. 35	32	45